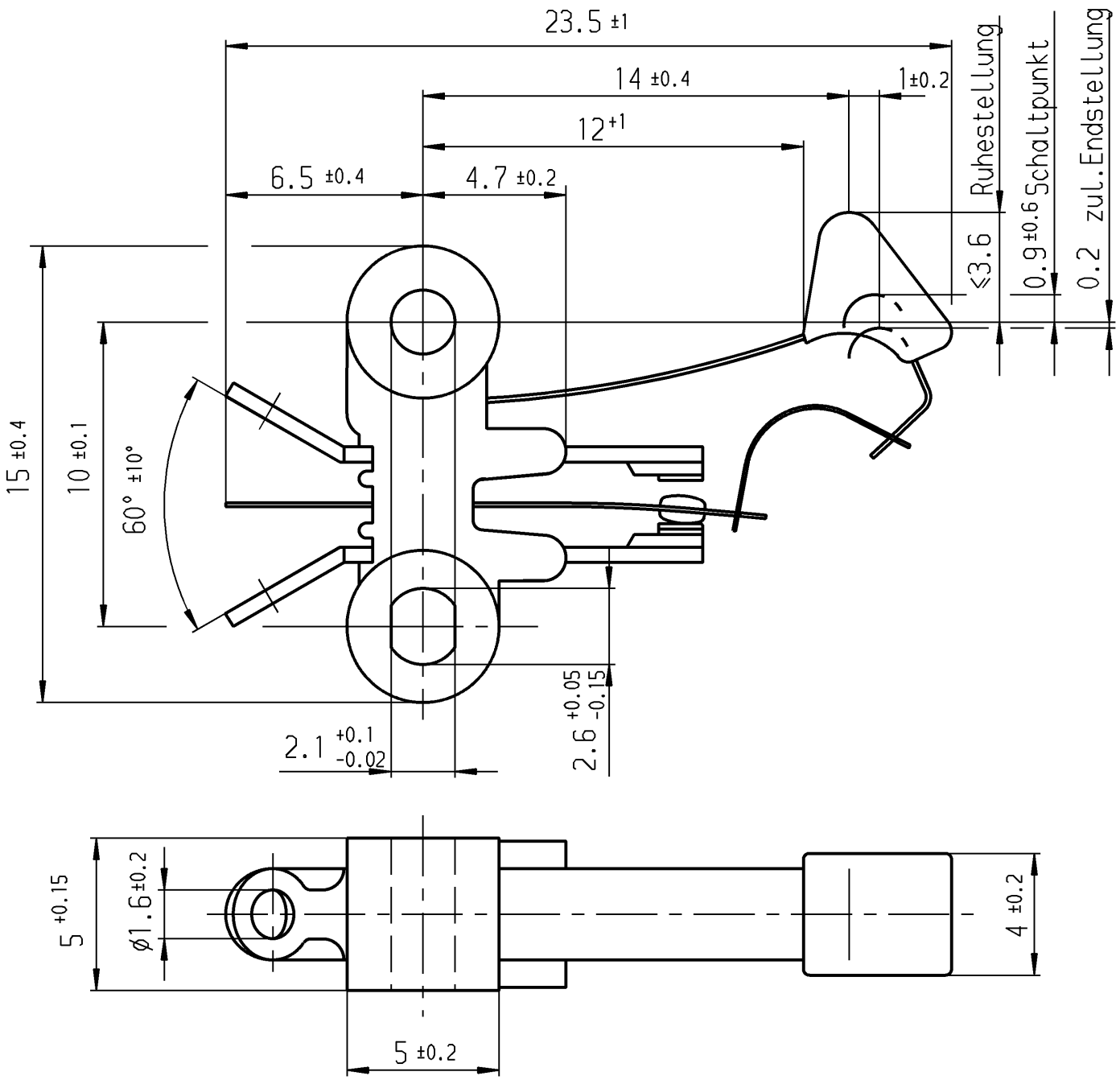

Aufschrift

Ⓜ 1010 µ
2(0.5)/250~

Auf Verpackung
MARQUARDT
1010.7172 µ
2(0.5)/250~50E3 T85

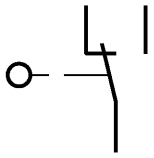

Wechsler 1-polig

Schalt-Betätigungskraft 0.45 bis 1.05 N
Differenzweg ≤ 0.9 mm

Kontakt vergoldet

für Form und Lage / FOR SHAPE AND LOC.			Allgemeintoleranzen UNTOLERANCED DIMENSIONS						Pause COPY	Blatt SHEET		Typ	Zeichn./DRAWING NO.	Index
für Winkel / FOR ANGLE ±			PROJECTION	Abmasse und Nennmassbereiche Angaben in mm / ALL DIMENSIONS ARE IN MILLIMETRES		Laengen LENGTH	Radien RADII			Original DIN A4	Maßstab SCALE 5:1	K	1010.7172	
					0-6	± 0.1	± 0.2							
					>6-15	± 0.15	± 0.3							
					>15-30	± 0.2	± 0.5							
					>30-70	± 0.3	± 10%							
					>70-120	± 0.4								
					>120-200	± 0.8				0 10 20 30 mm				
c				g					CAD Medusa		Z	Schnappschalter		
b				f					gez./DRAWN BY 02.07.04 qu					
a	34425	2.07.04 qu		e					gepr./CHECKED BY					
				d					Ersatz für/REPLACEMENT OF Z.gl.Nr.vom 12.03.84			MARQUARDT Marquardt GmbH, D-78604 Rietheim-Weilheim		
Ausg. ISSUE	Änderung REVISION	gez. DRAWN BY		Ausg. ISSUE	Änderung REVISION	gez. DRAWN BY								

Diese Unterlage ist geistiges Eigentum der Marquardt GmbH. Schutzvermerk nach DIN 34 beachten. Copyright reserved.