1	2	3	4
recommended cut-out for snap-in fixing (edge opposite to snap-in direction) Empfohlener Ausschnitt für Rastbefestigung (Grat gegenüber Bestückungsseite)	wall thickness Wanddicke	length of cut-out Ausschnittlänge	width of cut-out Ausschnittbreite
	0.75 to / bis 1.25	30 -0.1	22 +0.2
	1.25 to / bis 2	30.2 -0.1	22 +0.2
	2 to / bis 3	30.6 -0.1	22 +0.2

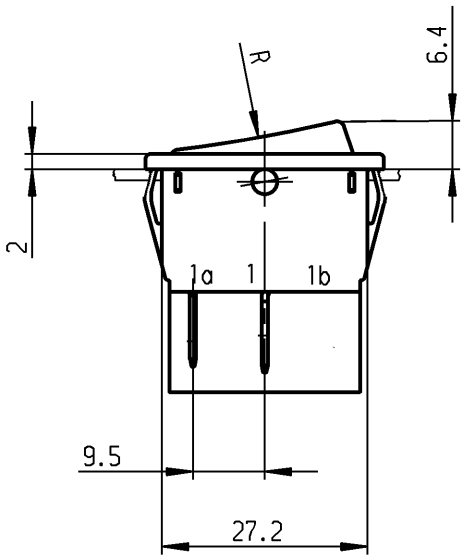

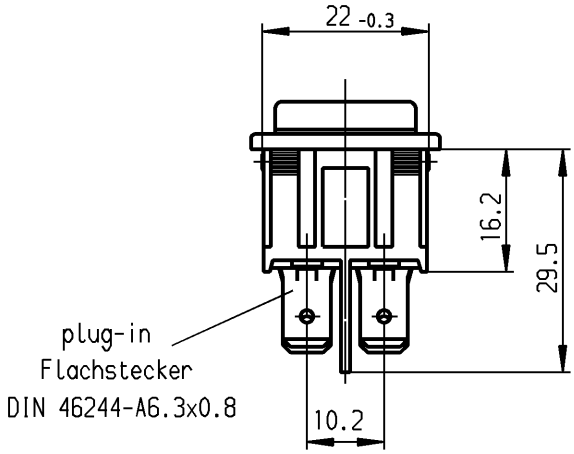

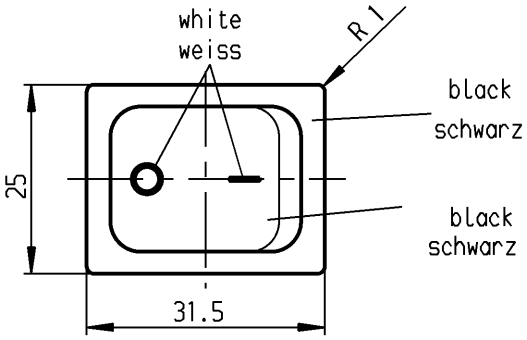

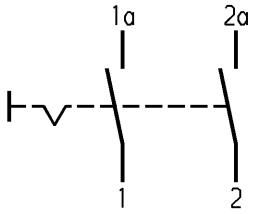

Marking
Aufschrift

1832.
10(8)/250 ~ 5E4
20(4)/250 ~ T105/55
5/120A 250V ~
05

16A 125-250V AC
1/3 HP 125V AC
1 HP 250V AC
R11

On box:
Auf Verpackung: 0021235

DPST
suitable for appliances of class II

Ausschalter 2-polig
Für Geräte der Klasse II geeignet

c	17931	14.04.87	Ra	g	39880	15.04.04	hhe
b				f	34682	09.10.02	hhe
a				e	24370	31.10.96	grh
				d	23781	12.03.96	grh
Ausg. ISSUE	Änderung REVISION	gez. DRAWN BY		Ausg. ISSUE	Änderung REVISION	gez. DRAWN BY	

für Form und Lage / FOR SHAPE AND LOC.

für Winkel / FOR ANGLE ± 2°

Allgemeintoleranzen
UNTOLERANCED DIMENSIONS

PROJECTION

Abmasse und Nennmassbereiche Angaben in mm	Laengen LENGTH	Radien RADII
0-6	± 0.2	±
>6-15	± 0.4	±
>15-30	± 0.4	±
>30-70	± 0.6	± 10%
>70-120	±	
>120-200	±	

ALL DIMENSIONS ARE IN MILLIMETRES

Pause COPY

Blatt SHEET

Original DIN A4

Maßstab SCALE 1:1

0 10 20 30 mm

CAD Medusa Z

gez./DRAWN BY 12.03.96 Grh

gepr./CHECKED BY Kiz

Ersatz für/REPLACEMENT OF Zeichn. gl.Nr. vom 27.02.85

Typ K

Zeichn./DRAWING NO. 1832.3312

Index

Appliance Switch
Geräteschalter

MARQUARDT
Marquardt GmbH, D-78604 Rietheim-Weilheim

Diese Unterlage ist geistiges Eigentum der Marquardt GmbH. Schutzvermerk nach DIN 34 beachten. Copyright reserved.