©THIS DRAWING IS THE EXCLUSIVE PROPERTY OF MARQUARDT GMBH. WITHOUT THEIR CONSENT IT MAY NOT BE REPRODUCED OR GIVEN TO THIRD PARTIES.

VERTRAULICH CONFIDENTIAL

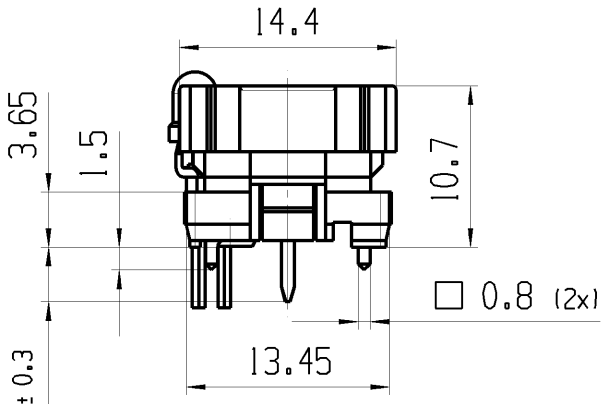


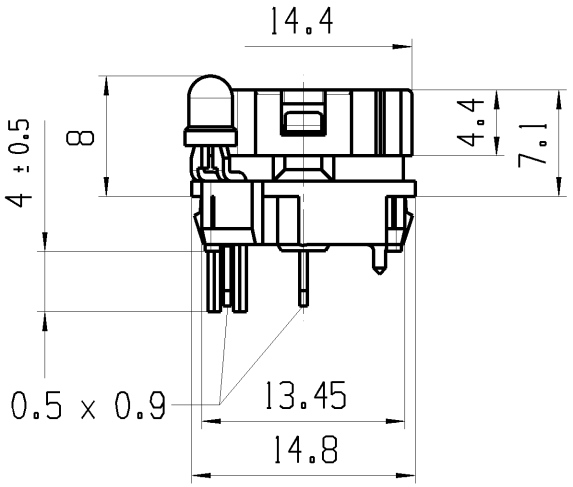


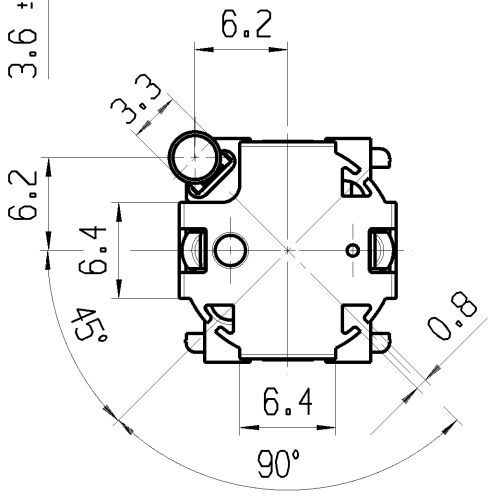


Empfohlenes Lochbild, Bauteilseite;
Toleranz nach DIN IEC 326 Teil 3 sehr fein

Recommended terminal layout, side of component;
tolerance as per DIN IEC 326 item 3 very fine

Empfohlener Ausschnitt fuer Rastbefestigung
(Grat gegenueber Bestueckungsseite)

Recommended cut-out for snap-in fixing
(edge opposite to snap-in direction)

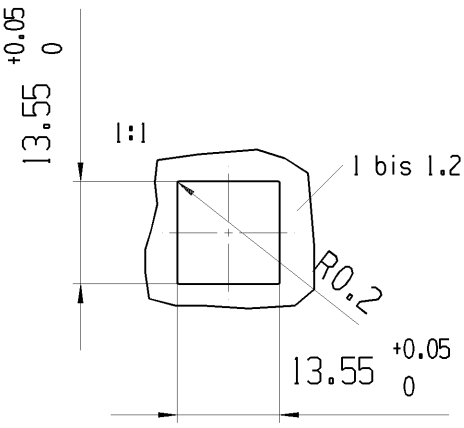


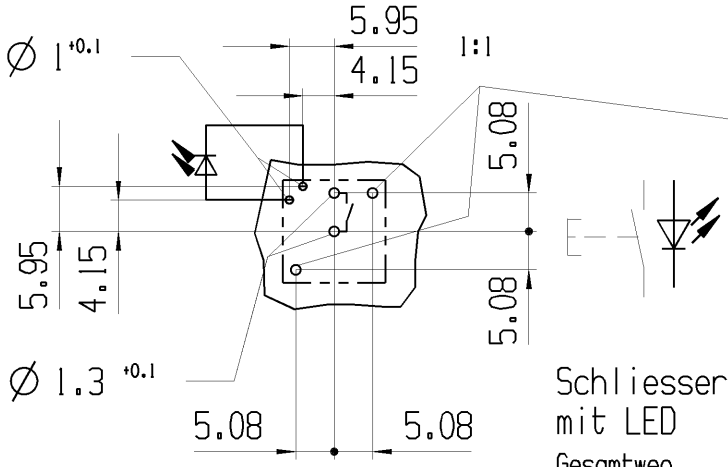


Fixierloch: Fuer Rahmenmontage Ø 1.3 +0.1
Fuer Lpl-Montage an den
gewuenschten Sitz angepasst

fixing hole: For snap-in fixing Ø 1.3 +0.1
For mounting on PC-board
fitted for desired fit

Marking
Aufschrift

Schliesser 1-polig
mit LED

SPNO with LED

| | | | |
|---|---|---|---|
| Gesamtweg | total travel | 1.4mm± 0.2mm |
| Betaetigungskraft | actuating force | 0.7 N |
| Schaltspannung | voltage | max. 28 V |
| Schaltstrom | rating | max. 100 mA |
| LED rot | LED red | 20mA |
| Strombegrenzung erforderlich | current limitation required | |

| | | | | | | | |
|---|---|---|---|---|---|---|---|
| fuer Form und Lage FOR SHAPE AND LOC. | ◎ ⌯ | | Allgemeintoleranzen UNTOLERANCED DIMENSIONS | | | | |
| fuer Winkel FOR ANGLE ± ° | | | PROJEKTION | Abmasse und Nennmassbereiche Angaben in mm ALL DIMENSIONS ARE IN MILLIMETRES | Laenge LENGTH | Radien RADII | |
| | | | | 0-6 | ± 0.2 | ± 0.2 | |
| | | | | >6-15 | ± 0.3 | ± 0.3 | |
| | | | | >15-30 | ± 0.3 | ± 0.3 | |
| | | | | >30-70 | ± | | |
| | | | | >70-120 | ± | ± | |
| | | | | >120-200 | ± | | |

Pause COPY

Blatt SHEET 01

Original Din A4

Massstab SCALE 2:1

0 10 20 30mm

| TYP | Zeichn./DRAWING NO. | Index |
|---|---|---|
| K | 64253111 | c |

TASTE

Keyboard Switch

| Ausg. ISSUE | Aenderung REVISION | gez. DRAWN BY | Ausg. ISSUE | Aenderung REVISION | gez. DRAWN BY |
|---|---|---|---|---|---|
| c | 52053 | 23.07.07 BRC | | | |
| b | 21815 | 05.10.92 WS | | | |
| a | 20657 | 25.01.91 WS | | | |

CAD: NX V4.0

gez./DRAWN BY 23.07.07 BRC
gepr./CHECKED BY

Ersatz fuer/REPLACEMENT OF
Zg.gl.Nr.v.23.03.90

MARQUARDT

©Alle Rechte bei Marquardt GmbH, auch fuer den Fall von Schutzrechtsanmeldungen. Jede Verfuegungsbefugnis, wie Kopier- und Weitergaberecht, bei uns.